SP-1（脱気筒回り）

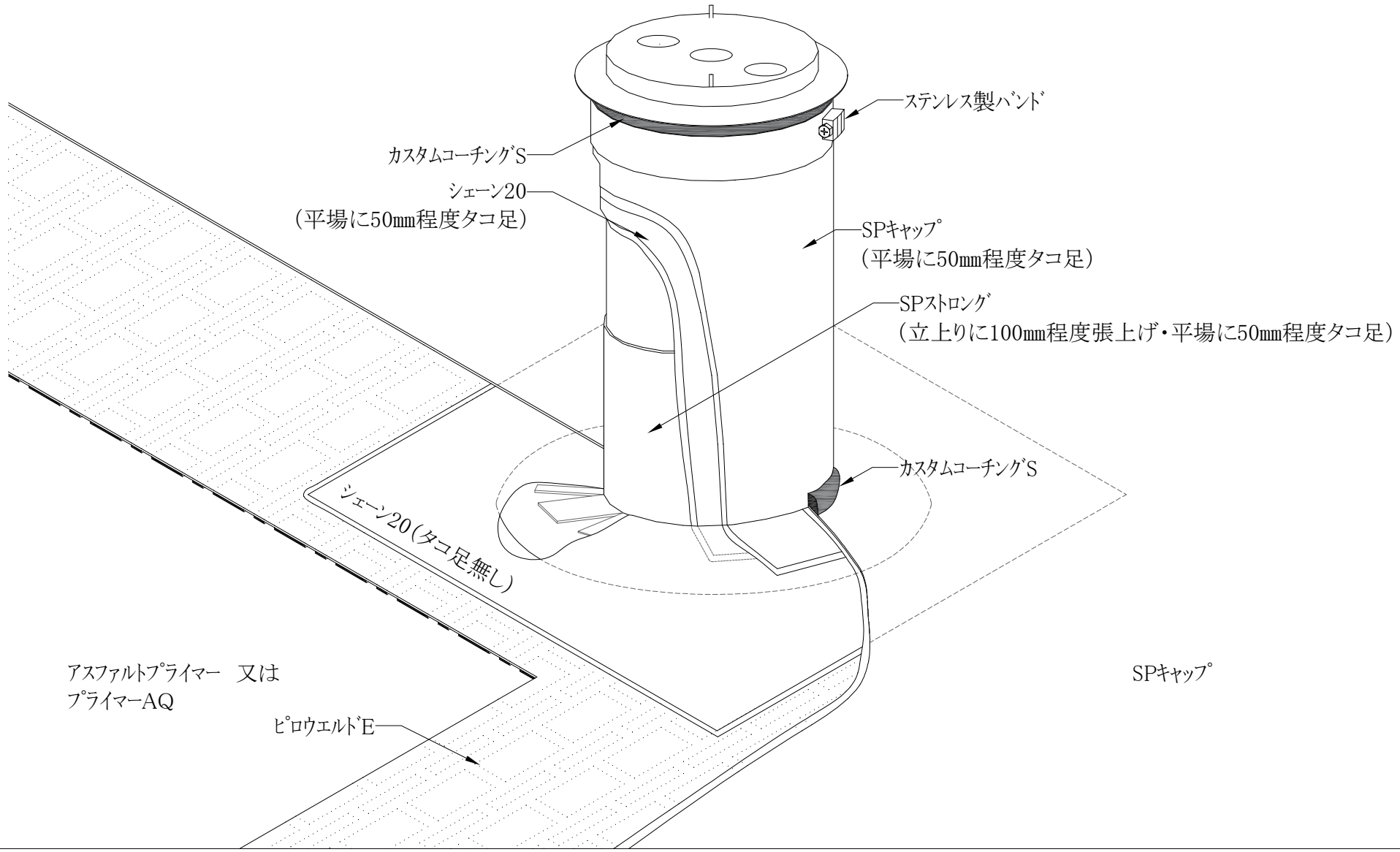
ステンレス製バンド
カスタムコーチングS
シェーン20
（平場に50㎜程度タコ足）
SPキャップ
（平場に50㎜程度タコ足）
SPストロング
（立上りに100㎜程度張上げ・平場に50㎜程度タコ足）
カスタムコーチングS
シェーン20（タコ足無し）
アスファルトプライマー　又は
プライマーAQ
ピロウエルドE
SPキャップ